IMP PUMPS Центробежный насос CL 65-410/2/7.5K

Одноступенчатые вертикальные насосы INLINE · Артикул 979522085 · Серия CL

1. Обзор

Центробежные моноблочные одноступенчатые насосы с торцевым уплотнением вала, со стандартным электродвигателем, либос электродвигателем с удлиненным валом. Корпус насоса с соостными всасывающими и напорными патрубками одного диаметра.

Основные данные

Вес, кг	117
Присоединение	Фланцевое
Степень защиты	IP55
Максимальный напор, м	40,1
Параметры электросети	3~ 230/400 В, 50 Гц
Максимальная мощность, Вт	7 500
Присоединительный размер	DN65
Максимальная мощность, кВт	7,5
Максимальная производительность, м3/ч	61,2
Максимальная производительность, л/мин	1 020

2. Гидравлические характеристики

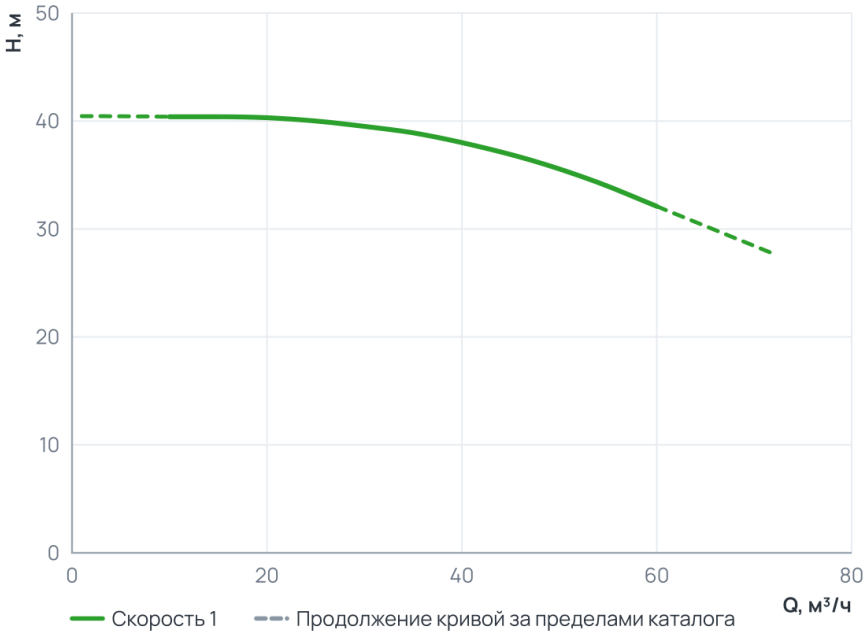

Рабочий диапазон

Подача Q	10 … 60 м³/ч
Напор H	32,1 … 40,4 м

Пунктир на диаграмме — продолжение кривой за пределами каталога производителя.

3. Технические данные

Общие сведения

Серия	CL	Сдвоенный	Нет
Гарантия, мес	24	Число полюсов	2
Уровень шума, дБ	69		

Гидравлические данные

Максимальный напор, м	40,1	Максимальное давление в системе, бар	16
Максимальная производительность, м3/ч	61,2	Максимальная производительность, л/мин	1 020

Перекачиваемая среда

Рабочая жидкость	**Чистая вода**	Температура окружающей среды, °C	**+40**
Максимальное содержание этиленгликоля, %	**Вода по VDI 2035, гликоль до 50 %**	Максимальная температура перекачиваемой жидкости, °C	**-20...+140**

Материалы

Материал вала	**Нержавеющая сталь**	Материал корпуса	**Чугун**
Материал подшипника	**AQ1EGG**	Материал обмотки статора	**Медь**
Материал рабочего колеса	**Чугун**		

Монтаж и присоединение

Вес, кг	**117**	Длина, мм	**718**
Высота, мм	**400**	Ширина, мм	**300**
Присоединение	**Фланцевое**	Монтажная длина, мм	**360**
Присоединительный размер	**DN65**	Диаметр условного прохода, мм	**65**

Электродвигатель

Частота (Гц)	**50**	Степень защиты	**IP55**
Номинальный ток, А	**14,1**	Параметры электросети	**3~ 230/400 В, 50 Гц**
Частота вращения, об/мин	**2935**	Максимальная мощность, Вт	**7 500**
Максимальная мощность, кВт	**7,5**	Частотное регулирование двигателя	**Нет**
Класс энергоэффективности двигателя	**IE3**		

4. Габаритные размеры

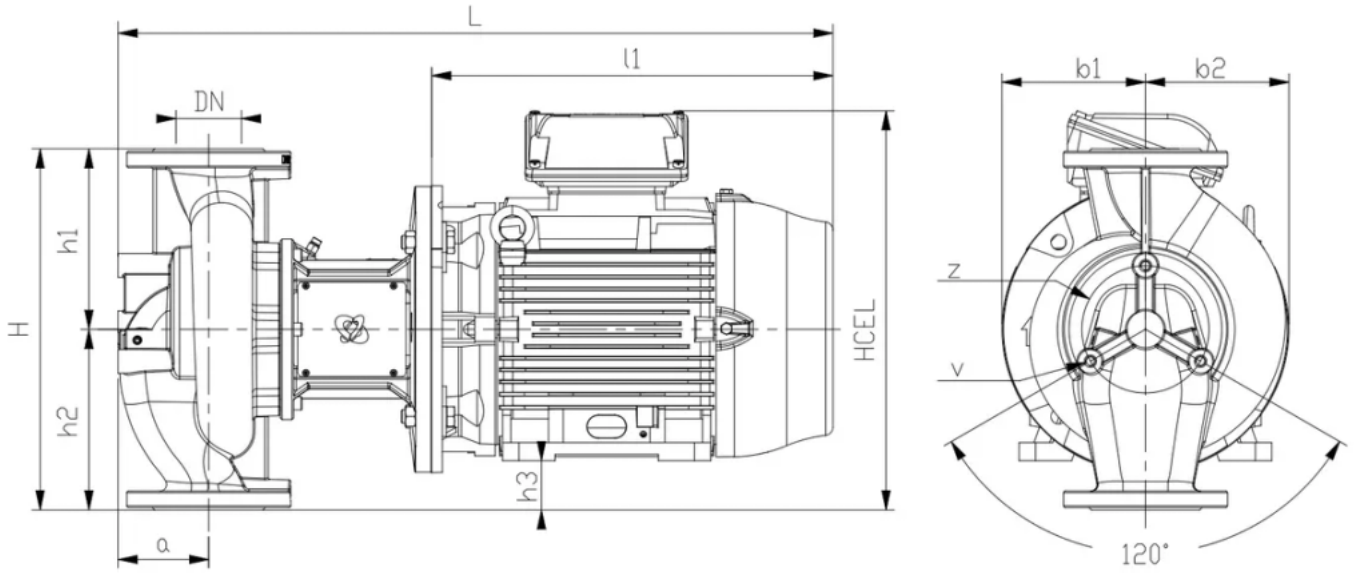

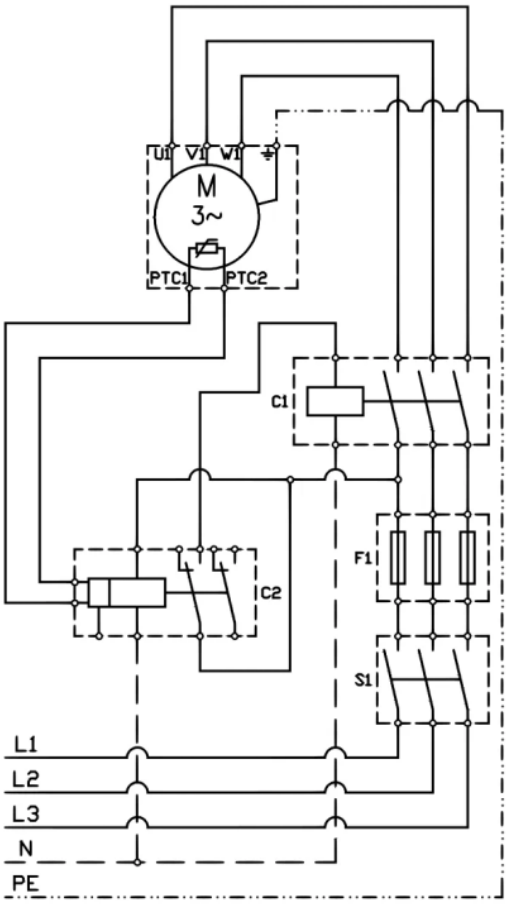

5. Данные для заказа

Наименование	Центробежный насос CL 65-410/2/7.5K
Артикул	979522085
Производитель (марка)	IMP PUMPS
Серия	CL
Вид оборудования	Одноступенчатые вертикальные насосы INLINE
Вес, кг	117
Гарантия, мес	24

6. Документация

Инструкции и паспорта

- Руководство по установке и эксплуатации CL, CLP, CV, PV
- Руководство по установке и эксплуатации CLD

Разрешительные документы

- Сертификат ISO 9001:2015
- Декларация о соответствии для (E)CL(P)(D), (E)CV), E(PV)
- Декларация о соответствии RoHS и REACH

Гарантия

- Гарантийное заявление

3D и CAD-модели

- 3D-модель STEP CL 65-410/2/7.5K
- Чертёж DXF CL 65-410/2/7.5K
- BIM-модель Revit CL

Прочее

- Габаритный чертёж CL 65-410/2/7.5K

Документы прилагаются к товару — в карточке товара и в архиве документов для тендера.